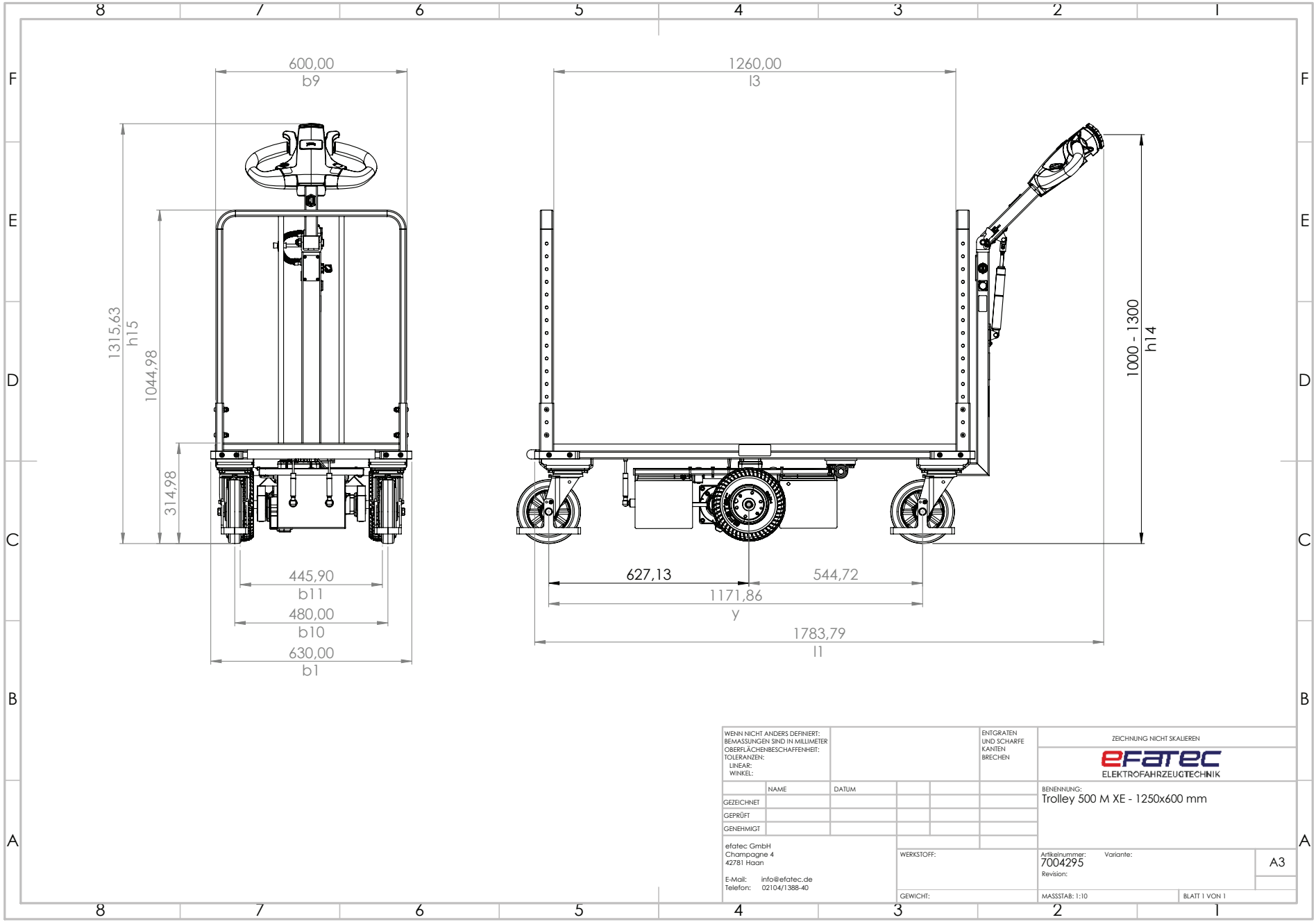
600,00
b9
1260,00
l3
1315,63
h15
1044,98
314,98
1000 - 1300
h14
445,90
b11
480,00
b10
630,00
b1
627,13
544,72
1171,86
y
1783,79
l1
WENN NICHT ANDERS DEFINIERT:
BEMASSUNGEN SIND IN MILLIMETER
OBERFLÄCHENBESCHAFFENHEIT:
TOLERANZEN:
LINEAR:
WINKEL:
ENTGRATEN UND SCHARFE KANTEN BRECHEN
ZEICHNUNG NICHT SKALIEREN
ELEKTROFAHRZEUGTECHNIK
NAME
DATUM
GEZEICHNET
GEPRÜFT
GENEHMIGT
BENENNUNG:
Trolley 500 M XE - 1250x600 mm
efatec GmbH
Champagne 4
42781 Haan
E-Mail: info@efatec.de
Telefon: 02104/1388-40
WERKSTOFF:
GEWICHT:
Artikelnummer: 7004295
Variante:
Revision:
A3
MASSSTAB: 1:10
BLATT 1 VON 1