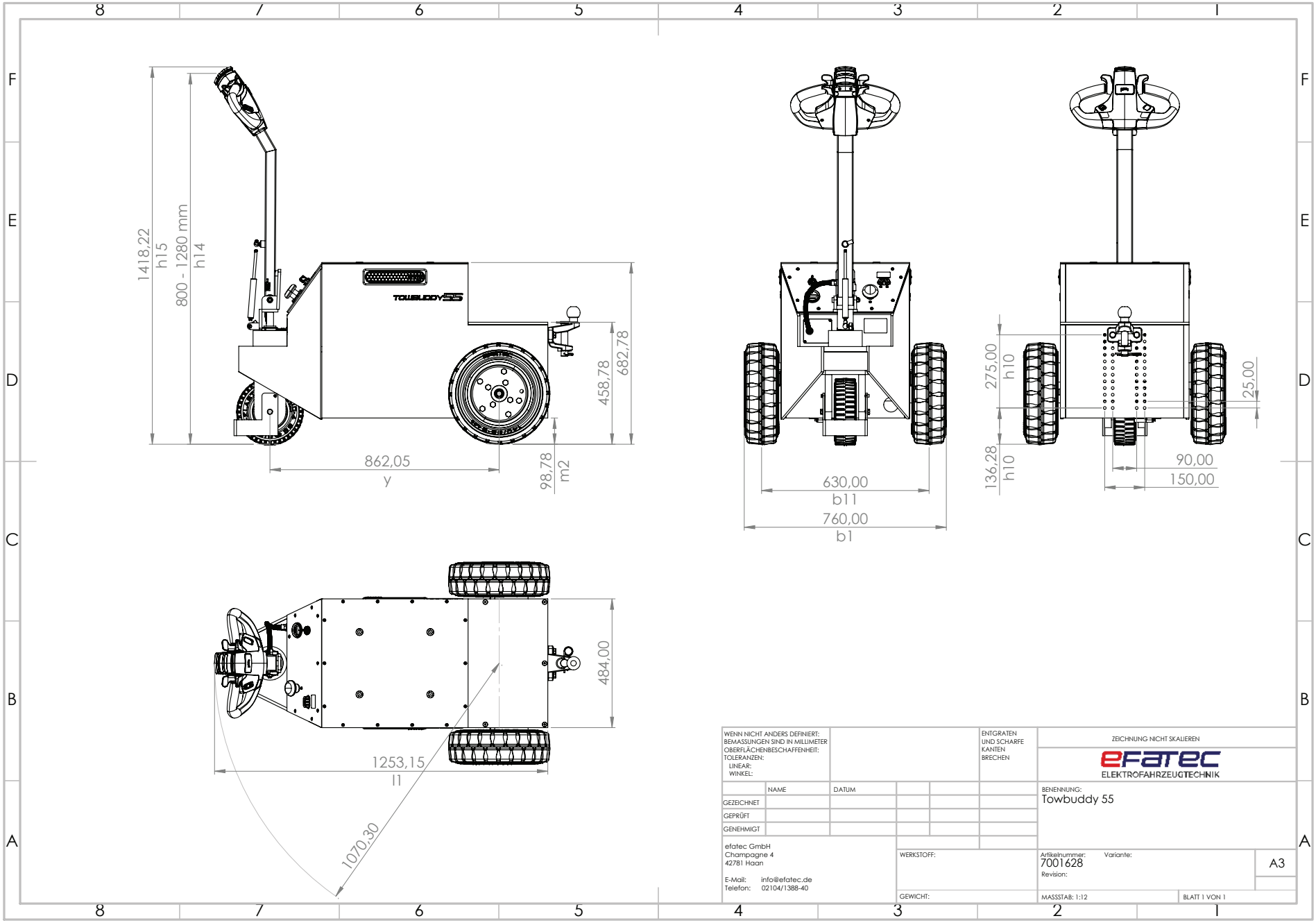
1418,22
h15
800 - 1280 mm
h14
TOWBUDDY55
458,78
682,78
862,05
y
98,78
m2
630,00
b11
760,00
b1
275,00
h10
136,28
h10
25,00
90,00
150,00
484,00
1253,15
l1
1070,30
WENN NICHT ANDERS DEFINIERT:
BEMASSUNGEN SIND IN MILLIMETER
OBERFLÄCHENBESCHAFFENHEIT:
TOLERANZEN:
LINEAR:
WINKEL:
ENTGRATEN UND SCHARFE KANTEN BRECHEN
ZEICHNUNG NICHT SKALIEREN
efatec
ELEKTROFAHRZEUGTECHNIK
NAME
DATUM
GEZEICHNET
GEPRÜFT
GENEHMIGT
BENENNUNG:
Towbuddy 55
efatec GmbH
Champagne 4
42781 Haan
E-Mail: info@efatec.de
Telefon: 02104/1388-40
WERKSTOFF:
GEWICHT:
Artikelnummer: 7001628
Variante:
Revision:
A3
MASSSTAB: 1:12
BLATT 1 VON 1